Manœuvre électrique WELL'COM®

3 : Console en alliage d'aluminium laquée et équipée d'un pied de 56 mm s'emboîtant dans le tubulaire de coulisse
4 : Tulipe
5D : Plaque de déviation, trou central moteur Well'Com®
7 : Tube Octo60, en acier galvanisé
8D : Embout flasque renforcé *(selon dimensions)*
9A : Moteur tubulaire radio Well'Com®, 230 V *(puissance de 90 à 240 W selon le poids du tablier)*, livré avec 2.4 ml de câble blanc 4 conducteurs *(3x0.75 mm² + terre)*, indice de protection IP44
10A : Goupille moteur Well'Com®
11 : Passe-fil cloison, coloris blanc
12B : Verrou Clicksur
56A : Emetteur mural ou portable Well'Com®

NOTA :
En option, motorisation filaire Franciasoft® avec inverseur bipolaire position fixe, coloris blanc, en applique.

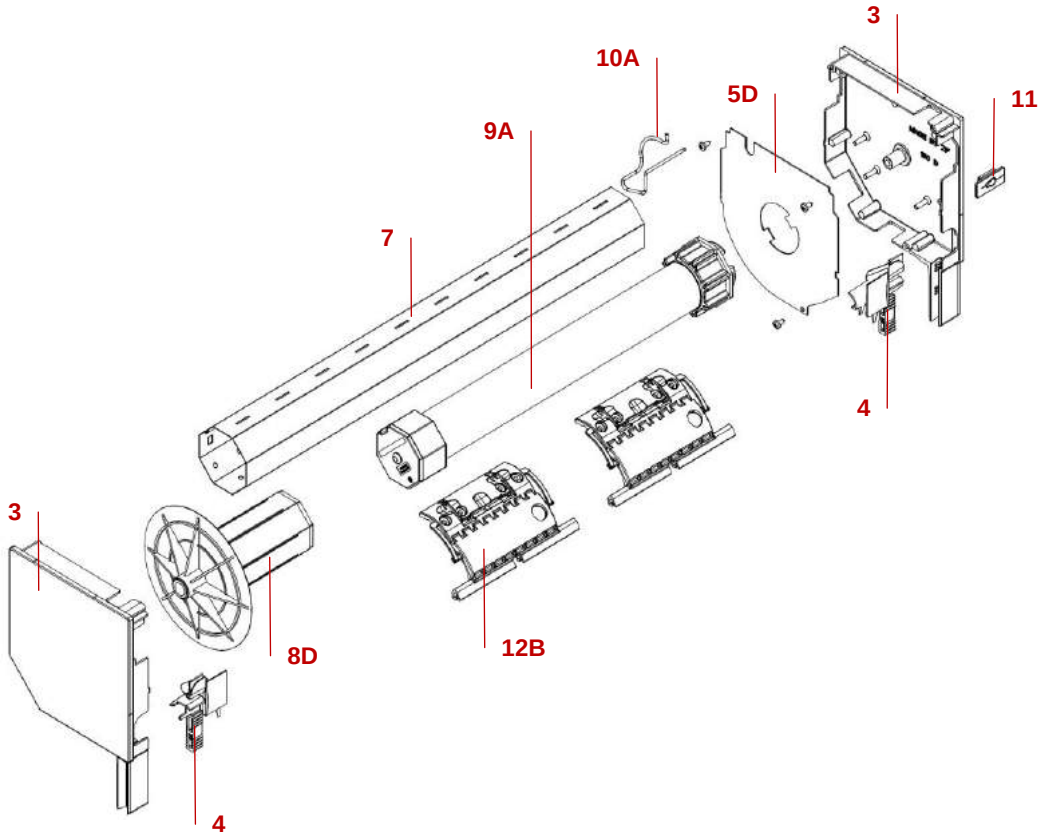

Manœuvre électrique SOMFY®

3 : Console en alliage d'aluminium laquée et équipée d'un pied de 56 mm s'emboîtant dans le tubulaire de coulisse
4 : Tulipe
5E : Plaque de déviation, trou central moteur SOMFY®
7 : Tube Octo60, en acier galvanisé
8D : Embout flasque renforcé *(selon dimensions)*
9B : Moteur tubulaire Oximo RTS, 230 V *(puissance de 90 à 270 W selon le poids du tablier)*, livré avec 3 ml de câble blanc 3 conducteurs *(2x0.75 mm² + terre)*, indice de protection IP44
10B : Goupille moteur SOMFY®
11 : Passe-fil cloison, coloris blanc
12B : Verrou Clicksur
56B : Emetteur mural ou portable RTS

NOTA :
En option, motorisation filaire Ilmo avec inverseur bipolaire position fixe, coloris blanc, en applique.

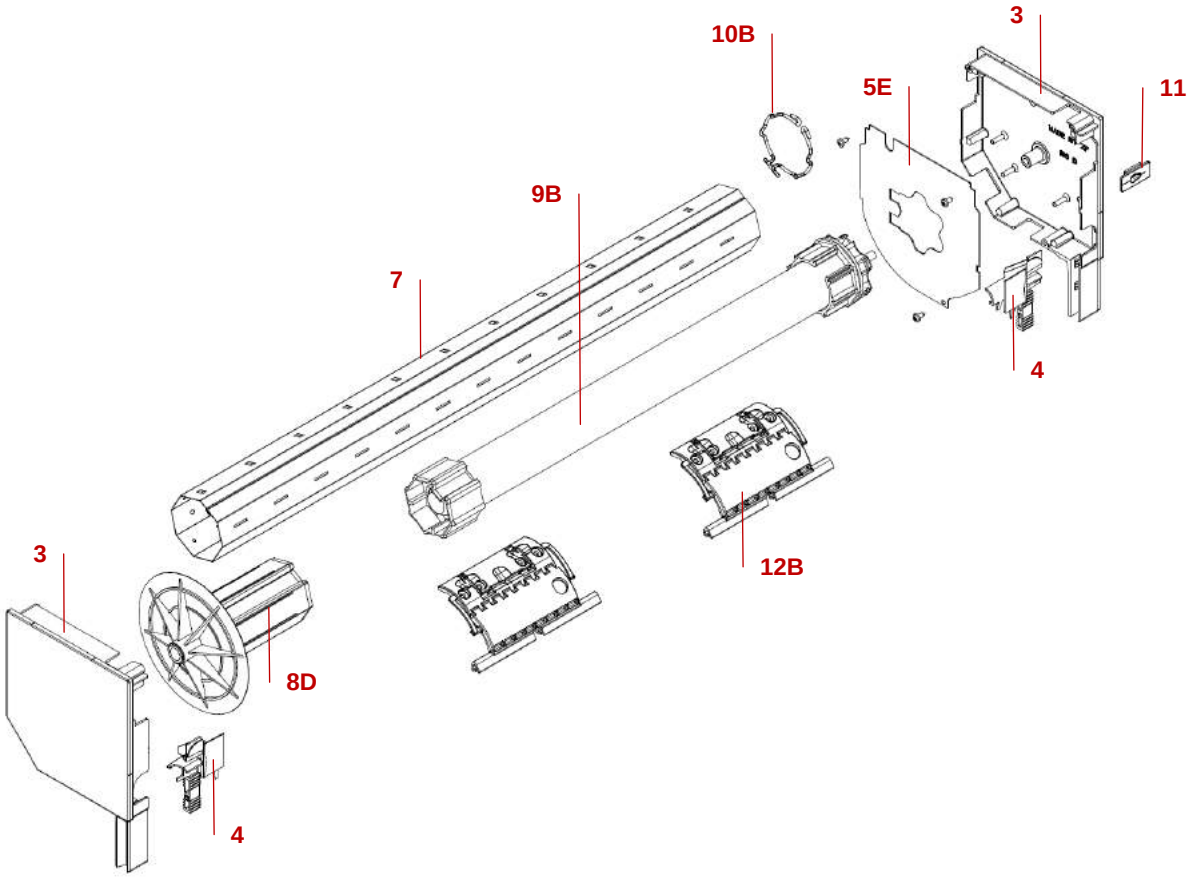

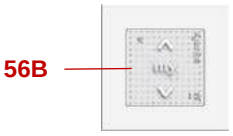

Manœuvre électrique avec commande de secours intégrée SOMFY®

3 : Console en alliage d'aluminium laquée et équipée d'un pied de 56 mm s'emboîtant dans le tubulaire de coulisse
4 : Tulipe
5F : Plaque de déviation, trou central moteur CSI SOMFY®
7 : Tube Octo60, en acier galvanisé
8D : Embout flasque renforcé *(selon dimensions)*
9C : Moteur tubulaire LT50 CSI RTS, 230 V *(puissance de 120 à 270 W selon le poids du tablier)*, livré avec 2.5 ml de câble blanc 3 conducteurs *(2x0.75 mm² + terre)*, indice de protection IP44
11 : Passe-fil cloison, coloris blanc
12B : Verrou Clicksur
23B : Sortie 90° double cardan, embase polymère coloris blanc, hexagone 6 pans 7 Lg standard = 355
24 : Manchon TO décrochable
25 : Entonnoir pour TO décrochable
26 : Pions fixation CSI / plaque de déviation
56B : Emetteur mural ou portable RTS
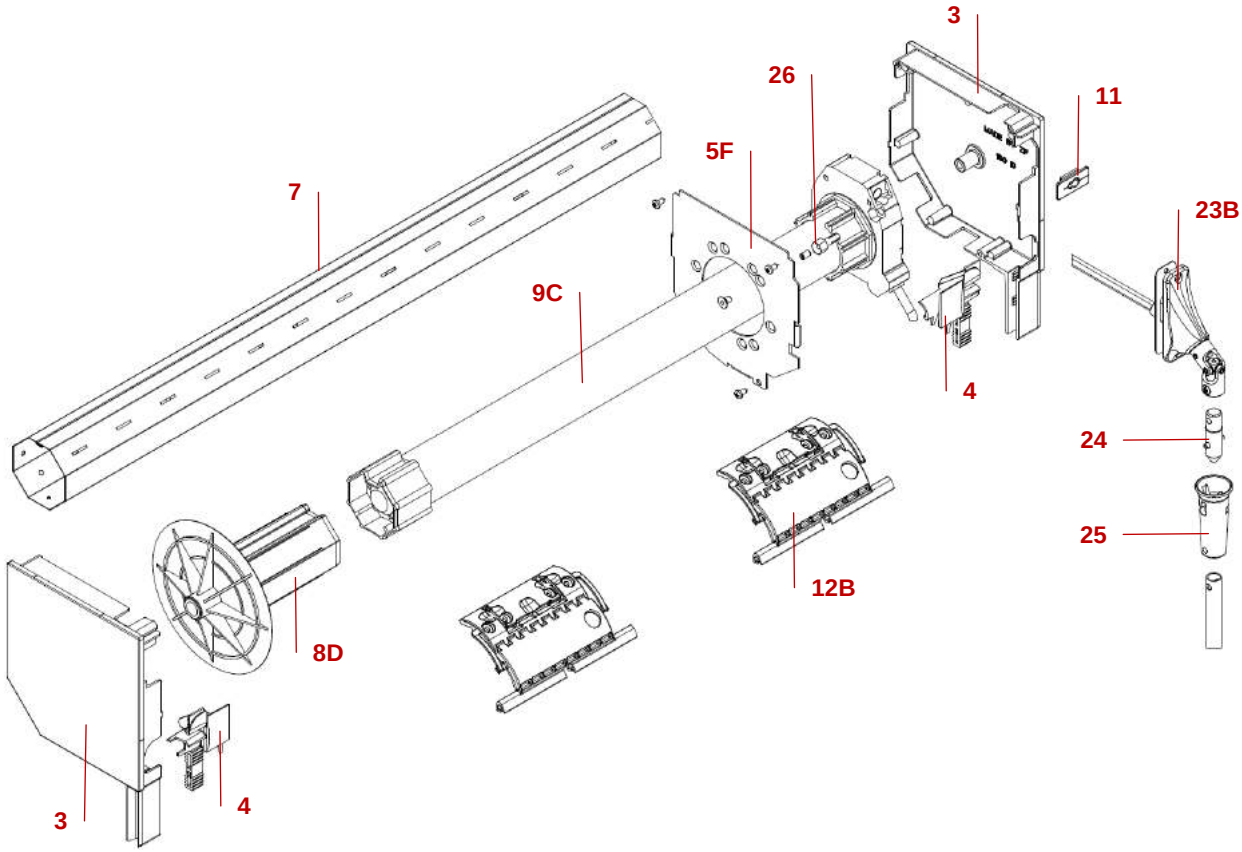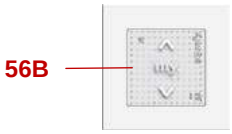
NOTA :
En option, motorisation filaire LT50 CSI avec inverseur bipolaire à position fixe, coloris blanc, en applique.
En motorisation Well'com, un récepteur radio externe RX est placé dans la console opposé à la sortie de secours (**58**).